ការអនុវត្តន៍ប្រព័ន្ធប្រមូលព័ត៌មានត្រឡប់ពីសហគមន៍

Community-Led Monitoring (CLM)

តំណាងវេទិកាហ្វុនប៉ាម៖

ប៉ាត់ ម៉ារីយ៉ា | អ៊ុក ថា

សន្និបាតប្រចាំឆ្នាំ២០២២ នៃអាជ្ញាធរជាតិប្រយុទ្ធនឹងជំងឺអេដស៍ (NAA)
ថ្ងៃទី២៣ និង ២៤ ខេត្តព្រះសីហនុ

មាតិកា

1. ការផ្តួចផ្តើម និងរៀបចំអនុវត្តន៍ CLM
2. រចនាសម្ព័នសម្រាប់ការអនុវត្តន៍ CLM
3. ឧបករណ៍ប្រមូលទិន្នន័យ
4. ខេត្តដែលបានអនុវត្តន៍ CLM
5. លទ្ធផលនៃការម្រូលព័ត៌មានពីសហគមន៍
6. ចំណុចកែលម្អចេញពីទិន្នន័យ
7. បញ្ហាឧបសគ្គនៃការអនុវត្តន៍
8. ផែនការបន្តនៃការអនុវត្តន៍ CLM

1. ការផ្ដួចផ្ដើម និងរៀបចំអនុវត្ត CLM

2020

- ប្រមូលទិន្នន័យតាមរយៈការចុះតាមសហគមន៍ ដោយប្រើប្រាស់ទម្រង់ជាក្រដាស (ជួបបានត្រឹមតែចំនួនតិចតួច)
- មិនមានយន្តការច្បាស់លាស់ក្នុងការអនុវត្ត CLM

2021 – Mid 2022

- ចាប់តាំងពីដើមឆ្នាំ២០២១ ការប្រមូលព័ត៌មានត្រឡប់ពីសហគមន៍ត្រូវបានសម្រួលជាប្រព័ន្ធផ្ដល់ព័ត៌មានត្រឡប់តាមអនឡាញនិងជាប្រចាំ
- Dashboard បានរៀបចំនិងបានប្រើប្រាស់
- **អ្នកអនុវត្តផ្ទាល់៖** តំណាង និងសមាជិកសហគមន៍នៃវេទិកាហ្វូនប៉ាម និងឌីហ្វូនប៉ាម (FoNPAMs / DFoNPAMs) រួមមាន PLHIV, MSM, TG, FEW, PWID/PWUD

End 2022

- **បន្តដឹកនាំដោយ៖** តំណាង និងសមាជិកសហគមន៍នៃវេទិកាហ្វូនប៉ាម និងឌីហ្វូនប៉ាម
- កែសម្រួលឧបករណ៍ប្រមូលទិន្នន័យដែលឆ្លើយតបនិងអ្វីដែលចង់បានបច្ចុប្បន្ន ងាយយល់ និងមានភាពងាយស្រួល
- កែសម្រួលប្រព័ន្ធទិន្នន័យ និងធ្វើបច្ចុប្បន្នភាព Dashboard

- **លេខាធិការដ្ឋាន៖** សម្របសម្រួលដោយ អេច អេ ស៊ី ស៊ី (HACC)
- **គាំទ្របច្ចេកទេស៖** EpiC-FHI360 and UNAIDS
- **ចូលរួមសម្របសម្រួល៖** NAA, NCHADS, KHANA, RHAC, MHC, MHSS, CWPD, AHF, CRS

3

1. ការផ្ដួចផ្ដើម និងរៀបចំអនុវត្ត CLM

១. រៀបចំផែនការ

- ក្រុមអ្នកសម្របសម្រួល
- ក្រុមការងារបច្ចេកទេស
- កំណត់ទំហំការងារ
- រៀបចំឧបករណ៍
- បែងចែកអ្នកទទួលខុសត្រូវ

២. ប្រមូលព័ត៌មានពីសហគមន៍

- ផ្ដល់សំណួរតាមរយៈតំណភ្ជាប់(លីង)ទៅដល់ក្រុមគោលដៅ
- តាមដានការបំពេញសំណួរ
- ជំរុញអោយមានការចែកចាយលីងបន្ត
- រៀបចំតារាងលទ្ធផលសហគមន៍

៣. ជួបជាមួយអ្នកផ្ដល់សេវាពាក់ព័ន្ធ

- ពិនិត្យ និងប្រើតារាងលទ្ធផលសហគមន៍ដើម្បីស្នើដល់អ្នកពាក់ព័ន្ធឱ្យមានការផ្លាស់ប្ដូរឱ្យកាន់តែល្អប្រសើរ

៤. អនុវត្ត ផែនការនិងពិនិត្យតាមដាន

- តាមដាន និងពិនិត្យសេវាពាក់ព័ន្ធថាមាន ការកែលម្អហើយឬនៅ
- ពិនិត្យទិន្នន័យ (តារាងលទ្ធផល) ដើម្បីវាស់វែង និងតាមដានការអនុវត្ត

ប្រើប្រាស់បច្ចេកវិទ្យាក្នុងការប្រមូលទិន្នន័យ

4

2. រចនាសម្ព័ន្ធសម្រាប់ការអនុវត្តន៍CLM

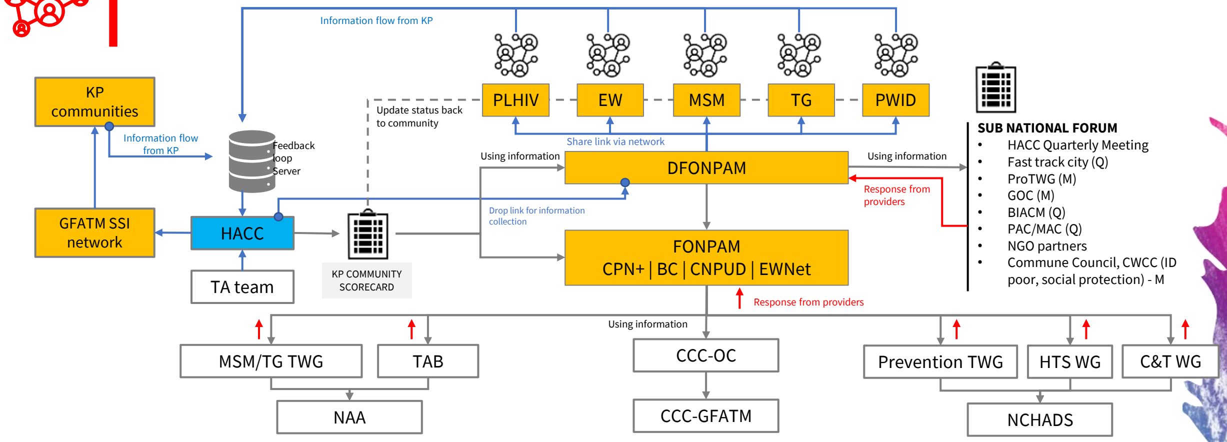

ACRONYM

BC	Bandanh Chaktomuk (MSM/TG network)	EW	Entertainment Workers	NCHADS	National Center for HIV/AIDS, Dermatology and STD
BIACM	Boosted Integrated Active Case Management	EWNet	National Entertainment Worker Network	PAC	Provincial AIDS Committee
C&T	Care and Treatment	GFATM	Global Fund to Fight AIDS, TB and Malaria	PLHIV	People Living with HIV
CCC-CO	Country Coordination Committee – Oversight Committee	GOV	Group of Champoin	ProTWG	Provincial Technical Working Group
CPN+	Cambodia PLHIV Network	HACC	Health Action Coordination Committee	PWID	People Who Injecting Drug
CWCC	Commune Women and Children Committee	HTS	HIV Testing Service	SSI	Sub-sub implementer
DFONPAM	District Forum of Network for PLHIV and Most at Risk Population	KP	Key Population	TAB	Technical Advisory Board
CNPUD	Cambodian Network of people who use drugs	MAC	Municipality AIDS Committee	TG	Transgender
		MSM	Man who have Sex with Man	TWG	Technical Working Group

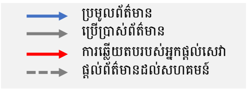

5

3. ឧបករណ៍ប្រមូលទិន្នន័យ

CLM Version 1

1. ព័ត៌មានទាក់ទងសេវាអប់រំបង្ការ និងតេស្ត (Prevention and HIV Test)
2. សេវាពិនិត្យនិងព្យាបាលជំងឺកាមរោគ (STI)
3. ផ្នែកថែទាំ ព្យាបាល និងគាំទ្រសហគមន៍ (Care and Treatment)
4. កិច្ចគាំពារសង្គម (Social Protection)
5. សិទ្ធមនុស្ស និងអំពើហិង្សាលើយេនឌ័រ (GBV)
6. ការមាក់ងាយ និងការរើសអើង (S&D)

CLM Version 2

1. ព័ត៌មានទាក់ទងសេវាអប់រំបង្ការ និងតេស្ត (Prevention and HIV Test + PWID)
2. ព័ត៌មានទាក់ទងសេវាអប់រំបង្ការ និងប្រ៊ិព (PrEP)
3. សេវាពិនិត្យនិងព្យាបាលជំងឺកាមរោគ (STI)
4. ផ្នែកថែទាំ ព្យាបាល និងគាំទ្រសហគមន៍ (Care and Treatment)
5. កិច្ចគាំពារសង្គម (Social Protection)
6. សិទ្ធមនុស្ស និងអំពើហិង្សាលើយេនឌ័រ (GBV)
7. ការមាក់ងាយ និងការរើសអើង (S&D)

6

3. ឧបករណ៍ប្រមូលទិន្នន័យ និងតំណភ្ជាប់

1. ព័ត៌មានទាក់ទងសេវាអប់រំបង្ការ និងតេស្ត (Prevention and HIV Test): https://ee.humanitarianresponse.info/x/B9as9t2Z
2. ព័ត៌មានទាក់ទងសេវាអប់រំបង្ការ និងប្រ៊ីព (Prevention and PrEP): https://ee.humanitarianresponse.info/x/18drfVye
3. ស្រេវាពិនិត្យនិងព្យាបាលជំងឺកាមរោគ (STI): https://ee.humanitarianresponse.info/x/2OHy7ger
4. ផ្នែកថែទាំ ព្យាបាល និងគាំទ្រសហគមន៍ (Care and Treatment): https://ee.humanitarianresponse.info/x/1onodePS
5. កិច្ចគាំពារសង្គម (Social Protection): https://ee.humanitarianresponse.info/x/OTIFw3lg
6. សិទ្ធមនុស្ស និងអំពើហិង្សាលើយេនឌ័រ (GBV): https://ee.humanitarianresponse.info/x/VGTb4rWl
7. ការមាក់ងាយ និងការរើសអើង (Stigma & Discrimination): https://ee.humanitarianresponse.info/x/GzWWvVm3

7

4. ខេត្តដែលបានអនុវត្ត CLM

ខេត្តដែលកំពុងបានអនុវត្ត CLM

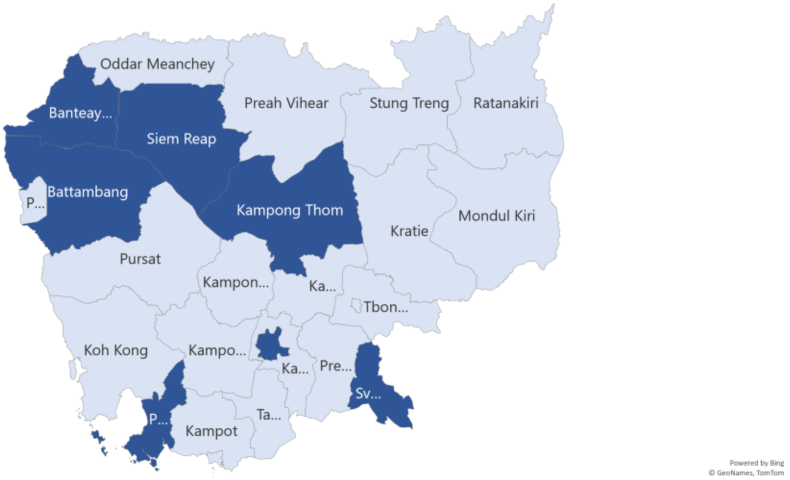

8

5. លទ្ធផលនៃការប្រមូលព័ត៌មានពីសហគមន៍

តំណរភ្ជាប់ទៅកាន់ ផ្ទាំងប៉ាណូបរិធាន

https://app.powerbi.com/view?r=eyJrIjoiNzQ0NjNlYWItMmU3Yi00ZGI5LTg5MWYtMDJmZWY1MTRmYTEyIiwidCI6IjU3ZjA3ZmIwLTFmOTYtNGRmNi05ZDk1LTQ4NmQ3M2MwOWU2YSIsImMiOjEwfQ%3D%3D

ផ្ទាំងប៉ាណូបរិធានរួម ទាំង៧ផ្នែក

ផ្ទាំងប៉ាណូបរិធានតាមផ្នែក

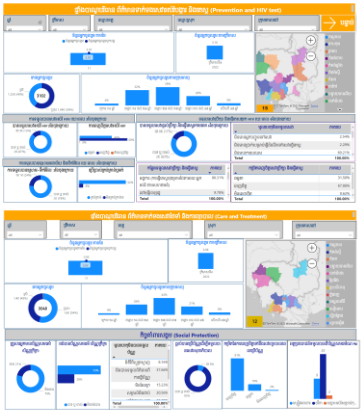

9

6. ចំណុចពិភាក្សាកែលម្អ (ផែនការកែលម្អ)

លរ	ចំណុចកែលម្អ	សកម្មភាពត្រូវធ្វើ	អ្នកណា?	ពេលណា?	ស្ថានភាព	សម្គាល់	សកម្មភាពបន្ទាប់
1	ក្រុមគោលដៅដែលបាននិងនិងទទួលសេវាការលេបថ្នាំបង្ការជាមុន (PrEP) មានតែ**39%** ខណៈដែលអ្នកត្រូវការមានរហូតដល់ 75%	• បង្កើនការផ្សព្វផ្សាយអោយបានទូលំទូលាយ (ថែមទាំងសហគមន៍ទៅសហគមន៍) • បង្កើនទីតាំងផ្តល់សេវាPrEP នៅសហគមន៍អោយបានច្រើន (ពិសេសសម្រាប់ខេត្តដែលមាន KP ច្រើន) • ពង្រឹងសេវាមេត្រីក្នុងការផ្តល់សេវា PrEP ការបញ្ជូនទៅទទួលសេវា	NCHADS NAA NGOs/CBOs Community	ចាប់ផ្តើមពីពេលនេះទៅ (និងបន្តជាប្រចាំ)	☐ មិនបានធ្វើ ☐ ធ្វើបានខ្លះ ☐ ធ្វើបានភាគច្រើន ☐ បានបញ្ចប់		
2	បង្កើនការយល់ដឹងពីព័ត៌មានអំពីការចុះកំណត់អត្តសញ្ញាកម្មគ្រួសារក្រីក្រ និងការផ្តល់ប័ណ្ណសមធម៌ (ប័ណ្ណគ្រួសារក្រីក្រ) និង គុណភាពសេវាព្យាបាលនៅពេលដែលអ្នកប្រើប្រាស់ប័ណ្ណ	• ពន្លឿនការធ្វើបណ្ណសមធម៌ជាលក្ខណៈបុគ្គលសម្រាប់ PLHIV • ផ្សព្វផ្សាយដល់ក្រុម PLHIV អំពីនីតិវិធីក្នុងការធ្វើ និងទទួឡបាននូវបណ្ណសមធម៌	MoP NAA NCHADS មន្ទីរពេទ្យ	ចាប់ផ្តើមពីពេលនេះទៅ (និងបន្តជាប្រចាំ)	☐ មិនបានធ្វើ ☐ ធ្វើបានខ្លះ ☐ ធ្វើបានភាគច្រើន ☐ បានបញ្ចប់		
3							

10

7. បញ្ហាឧបសគ្គនៃការអនុវត្ត

- កង្វះធនធានដែលជាតំណាងសហគមន៍ក្នុងការអនុវត្ត CLM
- សមត្ថភាពរបស់តំណាងសហគមន៍នៃហ្វុនប៉ាម ឌីហ្វុនប៉ាម
- ភាពជាម្ចាស់ និងដឹកនាំរៀបចំ អនុវត្ត និងប្រើប្រាស់ទិន្នន័យក្នុងការស្វែងការគាំទ្រ
- សហគមន៍ចូលរួមឆ្លើយតប ឬផ្តល់ព័ត៌មានត្រឡប់នៅមានកំរិតសម្រាប់តំណាងខេត្ត
- កង្វះការចូលរួម និងគាំទ្រលើការអនុវត្ត CLM ពីអ្នកពាក់ព័ន្ធ
- កង្វះថវិកាក្នុងការគាំទ្រ និងអនុវត្តCLM អោយបានពេញលេញ

11

8. ផែនការបន្ត

- អនុវត្ត CLM ក្នុងប្រទេសកម្ពុជា តាមការឯកភាព និងប្តេជ្ញារបស់សហគមន៍ដោយផ្អែកលើតារាងម៉ាទ្រីកវាស់វែងការរីកចម្រើន CLM របស់អង្គការ UNAIDS

	ដំណាក់កាលដំបូង	ដំណាក់កាលត្រៀមលក្ខណៈ	ដំណាក់កាលជាប្រព័ន្ធ	ដំណាក់កាលពង្រឹង	ដំណាក់កាលអនុវត្តពេញលេញ
ការដឹកនាំរបស់សហគមន៍					
វិសាលភាពនៃការតាមដាន					
ការគ្របដណ្តប់ផ្នែកភូមិសាស្ត្រ					
ការប្រមូល និងវិភាគទិន្នន័យ					
របកគំហើញពី CLM និងប្រើប្រាស់ទិន្នន័យ					
ការតស៊ូមតិដើម្បីការផ្លាស់ប្តូរវិជ្ជមាន					
ថវិកា					
រៀបចំផែនទីបង្ហាញផ្លូវសម្រាប់CLM					
រៀបចំគោលការណែនាំ CLM					
ពង្រឹងសមត្ថភាពតំណាង					

12

សូមអរគុណ

សូមអរគុណចំពោះការគាំទ្ររបស់៖

NAA, NCHADS-MOH, DFAT-UNAIDS, Frontline AIDS, HACC, EpiC FHI360, NGOs/CBOs and KP/PLHIV community

13